PHOENIX CONTACT GmbH & Co. KG
Flachsmarktstraße 8, 32825 Blomberg, Germany
Fax +49-(0)5235-341200, Phone +49-(0)5235-300
phoenixcontact.com

MNR 1038096 2018-12-18

DE Einbauanweisung für den Elektroinstallateur
EN Installation notes for electricians
FR Instructions d'installation pour l'électricien
IT Istruzioni di montaggio per l'elettricista installatore
ES Instrucciones de montaje para el instalador eléctrico

PP-RJ-RJ	**2703015**
PP-RJ-SC	**2703016**
PP-RJ-SCC	**2703018**
PP-RJ-IDC	**2703019**

1 PP-RJ-RJ

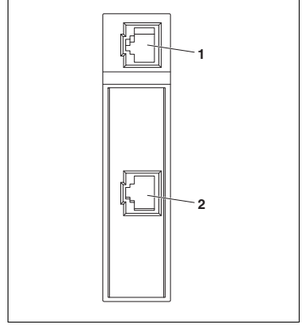

2 PP-RJ-SC

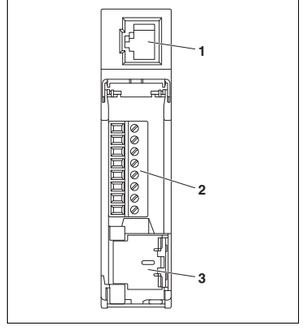

3 PP-RJ-SCC

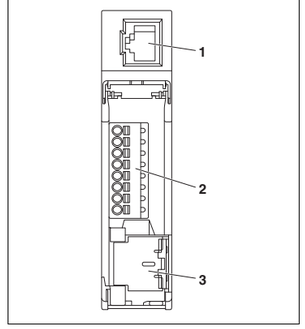

4 PP-RJ-IDC

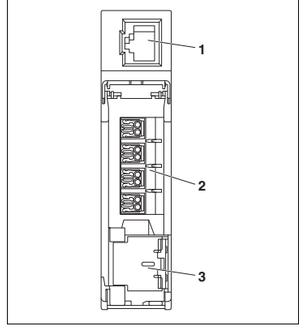

5

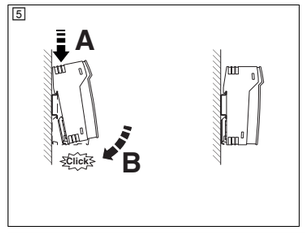

6

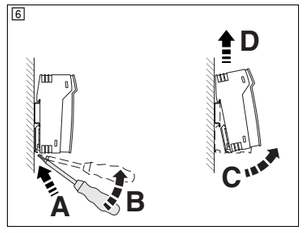

7

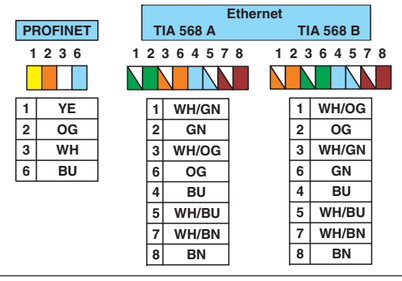

ESPAÑOL

Patch panel

1. Advertencias de seguridad

Tenga también siempre presentes las informaciones adicionales de la hoja de datos que se encuentra en phoenixcontact.net/products.

1.1 Indicaciones de instalación

- El producto de categoría 3 puede instalarse en la zona Ex 2. Cumple los requisitos de las siguientes normas:
– EN 60079-0
– EN 60079-15
– Para más detalles, consulte la declaración de conformidad de la UE adjunta, cuya versión más actualizada se encuentra en nuestra página web.
- La instalación, el manejo y el mantenimiento deben ser ejecutados por personal especializado, cualificado en electrotecnia. Siga las instrucciones de instalación descritas.
- Para la instalación y el manejo, cumpla las disposiciones y normas de seguridad vigentes (también las normas de seguridad nacionales), así como las reglas de la técnica universalmente aceptadas. Encontrará los datos técnicos de seguridad en este prospecto y en los certificados (declaración del fabricante y eventualmente otras aprobaciones).
- No se permite abrir o modificar el producto. Nunca repare Ud. mismo el producto. Sustitúyalo por otro equivalente. Las reparaciones están reservadas al fabricante. Este no se hace responsable de los daños derivados del incumplimiento de estas indicaciones.
- El índice de protección IP20 (IEC 60529/EN 60529) del producto ha sido previsto para un entorno limpio y seco. No exponga el producto a cargas mecánicas ni térmicas que superen los límites descritos.
- El producto no está diseñado para su uso en atmósferas potencialmente explosivas por presencia de polvo.
- El producto debe ponerse fuera de servicio y retirarse inmediatamente de la zona Ex si está dañado, si ha sido sometido a cargas no admisibles, si se ha almacenado de forma incorrecta o si muestra un funcionamiento defectuoso.

1.2 Instalación en la zona 2

- En circuitos eléctricos de la zona 2 solo se pueden conectar equipos que sean aptos para el funcionamiento en la zona Ex 2 y para las condiciones del lugar de montaje.
- La conexión y la separación de conductores en la zona Ex, así como el encaje y desencaje en el carril, solo están permitidos en estado libre de tensión o cuando es posible garantizar la ausencia de una atmósfera explosiva.
- Para un funcionamiento seguro, las conexiones bloqueables deben tener un bloqueo funcional (p. ej. un gancho de fijación, una conexión por tornillo). Haga uso del bloqueo. Repare inmediatamente los conectores dañados.
- Utilice una protección contra transitorios que limite las tensiones parásitas a un máximo del 140 % de la tensión asignada.
- El carril tiene debe a la tierra de protección.

1.3 Indicaciones UL (13 - 15)

2. Descripción resumida (1 - 4)

El componente es un patch panel Ethernet para montaje sobre carril. Representa la conexión del cableado en campo al cableado interno del armario de conexiones.
La conexión del patch panel al equipo terminal se asegura con un cable patch prefabricado mediante el enchufe hembra RJ45 (CAT5e).

1 Conector hembra RJ45 apantallado (puerto TP)
2 Puerto 2 según cada variante de producto
3 Muelle de contacto de blindaje (contacto de blindaje con compensación de tracción)

Variantes de producto	Puerto 2
PP-RJ-RJ	Hembra RJ45
PP-RJ-SC	Bornes de tornillo
PP-RJ-SCC	Bornes push-in
PP-RJ-IDC	Bornes IDC

3. Montaje (5 - 6)

ADVERTENCIA: Riesgo de explosión si se emplea en una zona con riesgo de explosión
¡Monte y desmonte los equipos sólo en estado sin tensión!

El dispositivo está previsto para su instalación en armario de control.

- Conecte un carril simétrico 35-mm-EN a la tierra de protección mediante un borne de puesta a tierra. El dispositivo se conecta con la toma a tierra al encajarlo en el carril.
- Encastre el dispositivo sobre el carril.

4. Interfaz RJ45

IMPORTANTE: interferencias
Utilice únicamente cables de par trenzado apantallados y conectores RJ45 apantallados adecuados.

- A la interfaz Ethernet RJ45 solo pueden conectarse cables de par trenzado con una impedancia de 100 Ω.
- Enchufe el cable Ethernet con el conector RJ45 a la interfaz TP y asegúrese que el conector encastra perceptiblemente. Observe la codificación del conector.

5. Ocupación de bornes

Asignación de bornes para Ethernet (IEC 80.3u: TIA 568 A, TIA 568 B) y PROFINET (7)

Leyenda:

OG	Naranja	YE	Amarillo
WH	Blanco	BU	Azul
GN	Verde	BN	Marrón

ITALIANO

Patchpanel

1. Indicazioni di sicurezza

Attenersi anche alle informazioni aggiuntive riportate nella scheda tecnica al sito phoenixcontact.net/products.

1.1 Note di installazione

- Il prodotto della categoria 3 è adatto all'installazione in aree potenzialmente esplosive della zona 2. Soddisfa i requisiti delle seguenti norme:
– EN 60079-0
– EN 60079-15
– Per ulteriori informazioni consultare la dichiarazione di conformità UE fornita e riportata sul nostro sito web alla versione più recente.
- L'installazione, l'utilizzo e la manutenzione devono essere eseguiti da personale elettrotecnico qualificato. Seguire le istruzioni di installazione descritte.
- Rispettare le prescrizioni e le norme di sicurezza valide per l'installazione e l'utilizzo (norme di sicurezza nazionali incluse), nonché le regole tecniche generalmente riconosciute. I dati tecnici di sicurezza sono riportati in questa documentazione allegata e nei certificati (dichiarazione del fabbricante ed eventuali ulteriori omologazioni).
- Non è consentito aprire o modificare il prodotto. Non riparare da soli il prodotto, bensì sostituirlo con un altro equivalente. Le riparazioni possono essere effettuate soltanto dal produttore. Il produttore non è responsabile di eventuali danni in caso di trasgressione.
- Il grado di protezione IP20 (IEC 60529/EN 60529) del prodotto è previsto per un ambiente pulito e asciutto. Non sottoporre il prodotto ad alcuna sollecitazione meccanica e/o termica superiore alle soglie indicate.
- Il prodotto non è concepito per l'impiego in atmosfere a rischio di esplosione di polvere.
- Il prodotto deve essere messo fuori servizio e immediatamente rimosso dall'area Ex se danneggiato o sottoposto a carico non conforme, se è stato immagazzinato in modo scorretto o se presenta difetti funzionali.

1.2 Installazione nella zona 2

- Ai circuiti nella zona 2 devono essere collegati solo apparecchi adatti al funzionamento nella zona Ex 2 e alle condizioni presenti nel luogo di impiego.
- La connessione e la separazione di cavi in aree potenzialmente esplosive e l'innesto e il disinnesto sulla guida di montaggio devono avvenire in assenza di tensione o dopo essersi accertati che non sia presente un'atmosfera esplosiva.
- Per il funzionamento sicuro le connessioni a innesto bloccabili devono presentare un bloccaggio funzionante (ad es. gancio di bloccaggio, connessione a vite, ecc.). Inserire il bloccaggio. Riparare immediatamente i connettori danneggiati.
- Inserire una protezione dai transitori che limiti le tensioni di disturbo al di sotto di massimo il 140% della tensione di dimensionamento.
- La guida di montaggio deve essere collegata alla terra di protezione.

1.3 Note UL (13 - 15)

2. Breve descrizione (1 - 4)

Il componente è un patchpanel Ethernet per montaggio su guida. Permette il passaggio del cablaggio di campo verso il sistema di cavi interno all'armadio di comando.
Il collegamento del patchpanel al dispositivo terminale viene assicurato con cavo patch preconfezionato mediante connettore femmina RJ45 (CAT5e).

1 Connettore femmina RJ45 schermato (porta TP)
2 Porta 2 secondo la variante di prodotto
3 Molla di contatto di schermatura (contatto di schermatura con scarico della trazione)

Varianti dei prodotto	Porta 2
PP-RJ-RJ	Connettore femmina RJ45
PP-RJ-SC	Morsetti a vite
PP-RJ-SCC	Morsetti push-in
PP-RJ-IDC	Morsetti IDC

3. Montaggio (5 - 6)

AVVERTENZA: Pericolo di esplosione nell'utilizzo in aree a rischio di esplosione
Montare e smontare il dispositivo solo in assenza di tensione!

Il dispositivo è concepito per l'installazione in un armadio di comando.

- Attraverso un terminale di messa a terra, collegare la guida di montaggio EN da 35 mm alla terra di protezione. Il dispositivo viene collegato a terra con l'innesto sulla guida di montaggio.
- Innestare l'apparecchio sulla guida di montaggio.

4. Interfaccia RJ45

IMPORTANTE: disturbi
Utilizzare esclusivamente cavi twisted pair schermati e connettori RJ45 schermati adatti.

- Sulle interfacce Ethernet RJ45 è possibile collegare solo cavi twisted pair con una impedenza di 100 Ω.
- Inserire il cavo Ethernet con il connettore RJ45 nell'interfaccia TP fino a sentire lo scatto del connettore. Prestare attenzione alla codifica del connettore.

5. Assegnazione dei morsetti

Assegnamento dei morsetti per Ethernet (IEC 80.3u: TIA 568 A, TIA 568 B) e PROFINET (7)

Legenda:

OG	Arancione	YE	Giallo
WH	Bianco	BU	Blu
GN	Verde	BN	Marrone

FRANÇAIS

Panel Patch

1. Consignes de sécurité

Tenir également compte des informations complémentaires de la fiche technique et du manuel d'utilisation téléchargeables à l'adresse phoenixcontact.net/products.

1.1 Instructions d'installation

- Le produit de catégorie 3 peut être installé dans des atmosphères explosives de zone 2. Il répond aux exigences des normes suivantes :
– EN 60079-0
– EN 60079-15
– Pour plus de détails, se reporter à la déclaration de conformité UE jointe et également disponible sur notre site Web dans sa version la plus récente.
- L'installation, l'utilisation et la maintenance doivent être confiées à un personnel spécialisé dûment qualifié en électrotechnique. Respecter les instructions d'installation.
- Lors de la mise en place et de l'exploitation, respecter les dispositions et les normes de sécurité en vigueur (ainsi que les normes de sécurité nationales), et les règles relatives à la technique généralement reconnues. Les caractéristiques relatives à la technique de sécurité se trouvent dans ces instructions et dans les certificats joints (déclaration du fabricant, autres homologations éventuelles).
- Il est interdit d'ouvrir ou de modifier le produit. L'utilisateur n'est pas autorisé à réparer le produit par ses propres moyens, mais il peut le remplacer par un appareil équivalent. Seul le fabricant est autorisé à réparer l'appareil. Le fabricant ne peut être tenu pour responsable des dommages résultant d'infractions à ces consignes.
- L'indice de protection IP20 (CEI 60529/EN 60529) du produit est prévu pour un environnement propre et sec. Ne jamais soumettre le produit à des sollicitations mécaniques et/ou thermiques dépassant les limites indiquées.
- Le produit n'est pas conçu pour une utilisation en atmosphères à risque d'explosion de poussières.
- Le produit doit être mis hors service et retiré immédiatement de la zone Ex s'il est endommagé, soumis à des contraintes non admises ou stocké de façon non conforme, ou bien s'il présente un dysfonctionnement.

1.2 Installation en zone 2

- Seuls les appareils destinés à être utilisés dans la zone Ex 2 et conçus pour être utilisés dans les conditions régnant sur le lieu d'installation peuvent être raccordés à des circuits électriques situés en zone 2.
- Le raccordement et le débranchement des câbles en atmosphère explosive et l'encliquetage et le désencliquetage sur le rail DIN sont autorisés uniquement lorsque les câbles sont hors tension ou lorsque l'absence d'atmosphère explosive a été garantie.
- Les connexions verrouillables doivent disposer d'un verrou opérationnel (par ex. un crochet, un raccordement vissé, etc.) pour garantir leur fonctionnement en toute sécurité. Mettre le verrou en place. Réparer immédiatement les connecteurs endommagés.
- Installer une protection contre les transitoires qui limitera les tensions perturbatrices de façon à ce qu'elles représentent au maximum 140 % de la tension de référence.
- Le profilé doit être raccordé à la terre de protection.

1.3 Remarques UL (13 - 15)

2. Brève description (1 - 4)

Le composant est un panneau de brassage Ethernet destiné au montage sur profilé. Il représente la transition entre le câblage de terrain et le câblage interne de l'armoire électrique.
La connexion du panneau de distribution à l'équipement terminal est assurée à l'aide d'un câble de distribution prééquipé, via le connecteur femelle RJ45 (CAT 5e).

1 Connecteur femelle RJ45 blindé (port TP)
2 Port 2 selon le modèle de produit
3 Ressort de contact de blindage (contact de blindage à dispositif anti-traction)

Variantes de produit	Port 2
PP-RJ-RJ	Connecteur femelle RJ45
PP-RJ-SC	Bornes à vis
PP-RJ-SCC	Blocs de jonction Push-in
PP-RJ-IDC	Bornes IDC

3. Montage (5 - 6)

AVERTISSEMENT : risque d'explosion en cas d'utilisation en atmosphères explosibles
Ne monter et ne démonter l'appareil que lorsqu'il est hors tension.

L'appareil est prévu pour être installé dans l'armoire électrique.

- Raccorder un profilé EN de 35 mm à la terre de protection via un module de mise à la terre. Mettre l'appareil à la terre en l'encliquetant sur le profilé.
- Encliqueter l'appareil sur le profilé.

4. Interface RJ45

ATTENTION : interférences
Utiliser uniquement des câbles à paires torsadées blindés et les connecteurs RJ45 blindés correspondants.

- L'interface Ethernet RJ45 peut accueillir uniquement des câbles à paires torsadées d'une impédance de 100 Ω.
- Enficher le câble Ethernet avec le connecteur RJ45 dans l'interface TP jusqu'à ce que l'encliquetage soit audible. Tenir compte du détrompage du connecteur.

5. Affectation des bornes

Affectation des bornes pour Ethernet (CEI 80.3u : TIA 568 A, TIA 568 B) et pour PROFINET (7)

Légende :

OG	Orange	YE	Jaune
WH	Blanc	BU	Bleu
GN	Vert	BN	Marron

ENGLISH

Patch panels

1. Safety notes

Also strictly observe the additional information in the data sheet at phoenixcontact.net/products.

1.1 Installation notes

- The category 3 product can be installed in zone 2 potentially explosive areas. It satisfies the demands of the following standards:
– EN 60079-0
– EN 60079-15
– Comprehensive details are to be found in the EU Declaration of Conformity which is enclosed and also available on our website in the latest version.
- Installation, operation, and maintenance may only be carried out by qualified electricians. Follow the installation instructions as described.
- When installing and operating the device, the applicable regulations and safety directives (including national safety directives), as well as the generally recognized codes of practice must be observed. The safety-relevant data is included in this packing slip and on the certificates (manufacturer's declaration, additional approvals where applicable).
- Opening or modifying the product is prohibited. Do not repair the product yourself; replace it with an equivalent product instead. Repairs may only be carried out by the manufacturer. The manufacturer is not liable for damage resulting from non-compliance.
- The IP20 degree of protection (IEC 60529/EN 60529) of the product is intended for a clean and dry environment. Do not subject the product to mechanical and/or thermal stress that exceeds the specified thresholds.
- The product is not designed for use in potentially dust-explosive atmospheres.
- The product must be stopped and immediately removed from the Ex area if it is damaged, has been subjected to an impermissible load, stored incorrectly, or if it malfunctions.

1.2 Installation in Zone 2

- Only devices that are designed for operation in Ex Zone 2 and the conditions at the installation location may be connected to the circuits in Zone 2.
- Connecting and disconnecting cables in the potentially explosive area and snapping devices onto and off of the DIN rail is only permissible in a de-energized state or when it has been ensured that an explosive atmosphere is not present.
- For safe operation, lockable plug connections must have a functional interlock (e. g. locking clip, screw connection etc.). Insert the interlock. Repair any damaged connectors immediately.
- Use a transient protection system which limits the interference voltage to a maximum of 140% of the rated voltage.
- The DIN rail must be connected to protective ground.

1.3 UL notes (13 - 15)

2. Short description (1 - 4)

The component is an Ethernet patch panel for DIN rail mounting. It represents the transition of the field cabling to the internal control cabinet cabling.
The connection from the patch panel to the end device is ensured with a prefabricated patch cable via the RJ45 socket (CAT5e).

1 Shielded RJ45 socket (TP port)
2 Port 2 depending on the product version
3 Shield contact spring (shield contacting with strain relief)

Product variants	Port 2
PP-RJ-RJ	RJ45 socket
PP-RJ-SC	Screw terminal blocks
PP-RJ-SCC	Push-in terminal blocks
PP-RJ-IDC	IDC terminal blocks

3. Mounting (5 - 6)

WARNING: Explosion hazard when used in potentially explosive areas
Only mount or remove the device when disconnected from the voltage!

The device is intended for installation in a control cabinet.

- Connect a 35 mm EN DIN rail to the protective earth via a grounding terminal block. The device is grounded by snapping it onto the DIN rail.
- Snap the device onto the DIN rail.

4. RJ45 interface

NOTE: Interference
Only use shielded twisted pair cables and corresponding shielded RJ45 connectors.

- Only twisted pair cables with an impedance of 100 Ω can be connected to the RJ45 Ethernet interface.
- Insert the Ethernet cable with the RJ45 plug into the TP interface until the plug engages audibly. Observe the plug keying.

5. Terminal assignment

Terminal assignment for Ethernet (IEC 80.3u: TIA 568 A, TIA 568 B) and PROFINET (7)

Key:

OG	Orange	YE	Yellow
WH	White	BU	Blue
GN	Green	BN	Brown

DEUTSCH

Patch-Panel

1. Sicherheitshinweise

Beachten Sie unbedingt auch die weiterführenden Informationen im Datenblatt unter phoenixcontact.net/products.

1.1 Errichtungshinweise

- Das Kategorie-3-Produkt kann im explosionsgefährdeten Bereich der Zone 2 installiert werden. Es erfüllt die Anforderungen der folgenden Normen:
– EN 60079-0
– EN 60079-15
– Genaue Angaben sind der EU-Konformitätserklärung zu entnehmen, die beiliegt und auf unserer Webseite in der aktuellsten Version zu finden ist.
- Die Installation, Bedienung und Wartung ist von elektrotechnisch qualifiziertem Fachpersonal durchzuführen. Befolgen Sie die beschriebenen Installationsanweisungen.
- Halten Sie die für das Errichten und Betreiben geltenden Bestimmungen und Sicherheitsvorschriften (auch nationale Sicherheitsvorschriften) sowie die allgemein anerkannten Regeln der Technik ein. Die sicherheitstechnischen Daten sind dieser Packungsbeilage und den Zertifikaten (Herstellererklärung, ggf. weitere Approbationen) zu entnehmen.
- Öffnen oder Verändern des Produkts ist nicht zulässig. Reparieren Sie das Produkt nicht selbst, sondern ersetzen Sie es durch ein gleichwertiges Produkt. Reparaturen dürfen nur vom Hersteller vorgenommen werden. Der Hersteller haftet nicht für Schäden aus Zuwiderhandlung.
- Die Schutzart IP20 (IEC 60529/EN 60529) des Produkts ist für eine saubere und trockene Umgebung vorgesehen. Setzen Sie das Produkt keiner mechanischen und/oder thermischen Beanspruchung aus, die die beschriebenen Grenzen überschreitet.
- Das Produkt ist nicht für den Einsatz in staubexplosionsgefährdeten Atmosphären ausgelegt.
- Das Produkt ist außer Betrieb zu nehmen und unverzüglich aus dem Ex-Bereich zu entfernen, wenn es beschädigt ist, unsachgemäß belastet oder gelagert wurde bzw. Fehlfunktionen aufweist.

1.2 Installation in der Zone 2

- An Stromkreise in der Zone 2 dürfen nur Geräte angeschlossen werden, die für den Betrieb in der Ex-Zone 2 und die am Einsatzort vorliegenden Bedingungen geeignet sind.
- Das Anschließen und das Trennen von Leitungen im explosionsgefährdeten Bereich und das Auf- und Abrasten auf die Tragschiene ist nur im spannungslosen Zustand zulässig oder wenn sichergestellt ist, dass keine explosionsfähige Atmosphäre vorhanden ist.
- Für den sicheren Betrieb müssen verriegelbare Steckverbindungen eine funktionsfähige Verriegelung (z. B. Rasthaken, Verschraubung etc.) aufweisen. Setzen Sie die Verriegelung ein. Setzen Sie beschädigte Stecker unverzüglich instand.
- Setzen Sie einen Transientenschutz ein, der Störspannungen auf unter maximal 140% der Bemessungsspannung begrenzt.
- Die Tragschiene muss mit Schutzerde verbunden werden.

1.3 UL-Hinweise (13 - 15)

2. Kurzbeschreibung (1 - 4)

Die Komponente ist ein Ethernet-Patch-Panel zur Tragschienenmontage. Es stellt den Übergang der Feldverkabelung zur schaltschrankinternen Verkabelung dar.
Die Verbindung vom Patch-Panel zum Endgerät wird mit einem vorgefertigten Patch-Kabel über die RJ45-Buchse (CAT5e) sichergestellt.

1 Geschirmte RJ45-Buchse (TP-Port)
2 Port 2 je nach Produktvariante
3 Schirmkontaktfeder (Schirmkontaktierung mit Zugentlastung)

Produktvarianten	Port 2
PP-RJ-RJ	RJ45-Buchse
PP-RJ-SC	Schraubklemmen
PP-RJ-SCC	Push-in-Klemmen
PP-RJ-IDC	IDC-Klemmen

3. Montage (5 - 6)

WARNUNG: Explosionsgefahr beim Einsatz im explosionsgefährdeten Bereich
Montieren oder demontieren Sie das Gerät nur im spannungsfreien Zustand!

Das Gerät ist für die Installation im Schaltschrank vorgesehen.

- Verbinden Sie eine 35-mm-EN-Tragschiene über eine Erdungsklemme mit der Schutzerde. Das Gerät wird mit dem Aufrasten auf die Tragschiene geerdet.
- Rasten Sie das Gerät auf die Tragschiene auf.

4. RJ45-Schnittstelle

ACHTUNG: Störeinflüsse
Verwenden Sie ausschließlich abgeschirmte Twisted-Pair-Kabel und passende abgeschirmte RJ45-Stecker.

- An die RJ45-Ethernet-Schnittstelle können Sie ausschließlich Twisted-Pair-Leitungen mit einer Impedanz von 100 Ω anschließen.
- Stecken Sie die Ethernet-Leitung mit dem RJ45-Stecker in die TP-Schnittstelle, bis der Stecker hörbar verrastet. Achten Sie dabei auf die Kodierung des Steckers.

5. Klemmenbelegung

Klemmenbelegung für Ethernet (IEC 80.3u: TIA 568 A, TIA 568 B) und PROFINET (7)

Legende:

OG	Orange	YE	Gelb
WH	Weiß	BU	Blau
GN	Grün	BN	Braun

© PHOENIX CONTACT 2018

ESPANOL

6. Quitar el aislamiento (8)

En la variante de producto con bornes de conexión se puede determinar rápidamente hasta dónde quitar el aislamiento:

- Abra la tapa.
- Coloque el extremo del cable en la línea de marca ①.
- El borde del muelle de contacto de blindaje ② indica la longitud correcta para quitar el aislamiento (5,5 cm).
- Pele el cable o los cables.
- Conserve la película de aluminio lo más posible en los hilos.
- Vuelva del revés la pantalla trenzada sobre la envoltura exterior unos 20 mm hacia atrás.

7. Conexión

7.1 Bornes de tornillo (solo PP-RJ-SC)

- Pele los hilos unos 5 mm. (9, c)
- Mantenga en lo posible el trenzado de los hilos hasta los bornes.
- Conecte los hilos a los bornes.

7.2 Bornes push-in (solo PP-RJ-SCC)

- Pele los hilos unos 8 mm. (9, c)
- Mantenga en lo posible el trenzado de los hilos hasta los bornes.
- Conecte los hilos a los bornes.

7.3 Bornes IDC (solo PP-RJ-IDC) (10)

- Abra los bornes de conexión.
- Mantenga en lo posible el trenzado de los hilos hasta los bornes.
- Introduzca los hilos individuales en los bornes de conexión hasta el tope.
- Encastre los bornes.

8. Contacto de blindaje con compensación de tracción

- Abra los muelles de contacto de blindaje.
- Coloque el cable con el blindaje entretejido manipulado en el canal de conducción. (11)
- Encastre el muelle de contacto de blindaje. El blindaje entretejido se presiona contra el lado izquierdo del canal de conducción. De este modo se establece el contacto de blindaje. (12)
- Disponga los hilos de manera que se pueda cerrar la tapa.

Para evitar una apertura accidental, encastre por completo la tapa rebatible.

ITALIANO

6. Spelatura (8)

Per le varianti di prodotto con morsetti di connessione è possibile determinare rapidamente la lunghezza di spelatura:

- Aprire il coperchio.
- Appoggiare l'estremità del cavo sulla linea di marcatura ①.
- Il bordo della molla di contatto di schermatura ② indica la lunghezza corretta per la spelatura (5,5 cm).
- Rimuovere la guaina del cavo.
- Lasciare la pellicola di alluminio sui singoli conduttori per quanto possibile.
- Rivoltare all'indietro di 20 mm la calza schermante sulla guaina esterna.

7. Collegamento

7.1 Morsetti a vite (solo PP-RJ-SC)

- Spelare i conduttori singoli di 5 mm. (9, c)
- Mantenere la torsione dei singoli conduttori il più possibile fino ai morsetti a vite.
- Collegare i conduttori singoli ai morsetti.

7.2 Morsetti Push-in (solo PP-RJ-SCC)

- Spelare i conduttori singoli di 8 mm. (9, c)
- Mantenere la torsione dei singoli conduttori il più possibile fino ai morsetti a vite.
- Collegare i conduttori singoli ai morsetti.

7.3 Morsetti IDC (solo PP-RJ-IDC) (10)

- Aprire i morsetti di connessione.
- Mantenere la torsione dei singoli conduttori il più possibile fino ai morsetti a vite.
- Inserire i conduttori singoli nei morsetti di connessione fino a battuta.
- Innestare i morsetti.

8. Contatto di schermatura con scarico della trazione

- Aprire la molla di contatto di schermatura.
- Collocare il cavo con la calza schermante rivoltata nel pozzetto di guida. (11)
- Innestare la molla di contatto di schermatura. La calza schermante viene premuta contro il lato sinistro del pozzetto di guida. In questo modo viene stabilito il contatto di schermatura. (12)
- Disporre i fili in modo da poter chiudere il coperchio.

Per impedire un'apertura involontaria, innestare completamente il coperchio ribaltabile.

FRANÇAIS

6. Dénudage (8)

En présence de modèles de produits à bornes de raccordement, déterminer la longueur à dénuder est une opération rapide :

- Ouvrir le flasque.
- Amener l'extrémité du câble sur le trait de repérage ①.
- Le bord du ressort de contact de blindage ② indique la longueur correcte à dénuder (5,5 cm).
- Dénuder le câble.
- Dans la mesure du possible, conserver le film d'aluminium sur les fils.
- Rabattre la tresse de blindage vers l'arrière, de 20 mm sur la gaine extérieure.

7. Raccordement

7.1 Bornes à vis (PP-RJ-SC uniquement)

- Dénuder les fils de 5 mm. (9, c)
- Veiller à maintenir le torsadage des brins le plus près possible des blocs de jonction.
- Raccorder les fils aux bornes.

7.2 Bornes Push-in (PP-RJ-SCC uniquement)

- Dénuder les fils de 8 mm. (9, c)
- Veiller à maintenir le torsadage des brins le plus près possible des blocs de jonction.
- Raccorder les fils aux bornes.

7.3 Bornes IDC (PP-RJ-IDC uniquement) (10)

- Ouvrir les bornes de raccordement.
- Veiller à maintenir le torsadage des brins le plus près possible des blocs de jonction.
- Insérer les fils dans les bornes de raccordement jusqu'en butée.
- Encliqueter les blocs de jonction.

8. Contact de blindage à dispositif anti-traction

- Ouvrir le ressort de contact de blindage.
- Introduire le câble dans l'orifice de guidage, avec la tresse de blindage rabattue. (11)
- Encliqueter le ressort de contact de blindage. Le tresse de blindage est pressée contre le côté gauche de l'orifice de guidage. Le contact de blindage est ainsi établi. (12)
- Agencer les fils de sorte qu'il soit possible de rabattre le flasque pour le fermer.

Encliqueter le flasque dans son intégralité pour empêcher qu'il s'ouvre de manière accidentelle.

ENGLISH

6. Stripping (8)

You can quickly determine the crimping length for the product versions with connection terminal blocks:

- Open the cover.
- Place the cable end on the marking line ①.
- The edge of the shield contact spring ② indicates the correct length for stripping (5.5 cm).
- Strip the cable.
- Keep the aluminum foil on the single wires as far as possible.
- Fold back 20 mm of the braided shield backwards over the outer sheath.

7. Connecting

7.1 Screw terminal blocks (only PP-RJ-SC)

- Strip off each individual wire to 5 mm. (9, c)
- If possible, make sure that the individual wires remain twisted up to the terminal blocks.
- Connect the single wires to the terminal blocks.

7.2 Push-in terminal blocks (only PP-RJ-SCC)

- Strip off each individual wire to 8 mm. (9, c)
- If possible, make sure that the individual wires remain twisted up to the terminal blocks.
- Connect the single wires to the terminal blocks.

7.3 IDC terminal blocks (only PP-RJ-IDC) (10)

- Open the connection terminal blocks.
- If possible, make sure that the individual wires remain twisted up to the terminal blocks.
- Insert the single wires into the connection terminals as far as they will go.
- Snap in the terminal blocks.

8. Shield contacting with strain relief

- Open the shield contact spring.
- Place the cable with the folded braided shield into the guiding shaft. (11)
- Snap in the shield contact spring. The braided shield is pressed against the left side of the guiding shaft. This establishes the shield contacting. (12)
- Organize the wires so that you can close the cover.

Fully snap in the foldable cover to prevent unintentional opening.

DEUTSCH

6. Abmanteln (8)

Bei den Produktvarianten mit Anschlussklemmen können Sie die Abmantellänge schnell ermitteln:

- Klappen Sie den Deckel auf.
- Legen Sie das Kabelende an dem Markierungsstrich ① an.
- Die Kante der Schirmkontaktfeder ② zeigt die richtige Länge zum Abmanteln an (5,5 cm).
- Manteln Sie das Kabel ab.
- Belassen Sie die Aluminiumfolie so weit wie möglich an den Einzeladern.
- Legen Sie das Schirmgeflecht 20 mm nach hinten über den Außenmantel um.

7. Anschließen

7.1 Schraubklemmen (nur PP-RJ-SC)

- Isolieren Sie die Einzeladern um 5 mm ab. (9, c)
- Behalten Sie die Verdrillung der Einzeladern möglichst bis zu den Klemmen bei.
- Schließen Sie die Einzeladern an die Klemmen an.

7.2 Push-in-Klemmen (nur PP-RJ-SCC)

- Isolieren Sie die Einzeladern um 8 mm ab. (9, c)
- Behalten Sie die Verdrillung der Einzeladern möglichst bis zu den Klemmen bei.
- Schließen Sie die Einzeladern an die Klemmen an.

7.3 IDC-Klemmen (nur PP-RJ-IDC) (10)

- Öffnen Sie die Anschlussklemmen.
- Behalten Sie die Verdrillung der Einzeladern möglichst bis zu den Klemmen bei.
- Führen Sie die Einzeladern in die Anschlussklemmen bis zum Anschlag ein.
- Rasten Sie die Klemmen ein.

8. Schirmkontaktierung mit Zugentlastung

- Klappen Sie die Schirmkontaktfeder auf.
- Legen Sie das Kabel mit dem umgeschlagenen Schirmgeflecht in den Führungsschacht. (11)
- Rasten Sie die Schirmkontaktfeder ein. Das Schirmgeflecht wird gegen die linke Seite des Führungsschachts gedrückt. Dadurch wird die Schirmkontaktierung hergestellt. (12)
- Ordnen Sie die Drähte so an, dass Sie den Deckel zuklappen können.

Um unbeabsichtigtes Öffnen zu verhindern, rasten Sie den klappbaren Deckel vollständig ein.

8

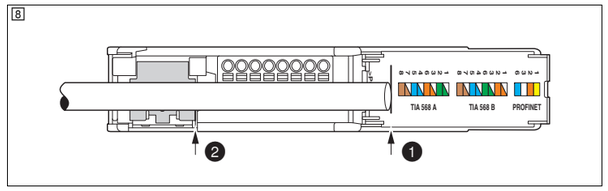

9

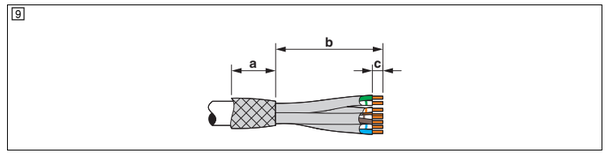

10

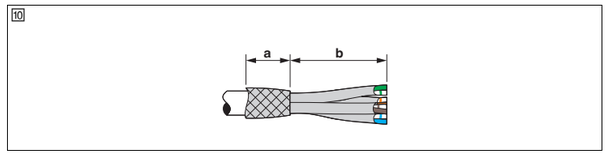

11

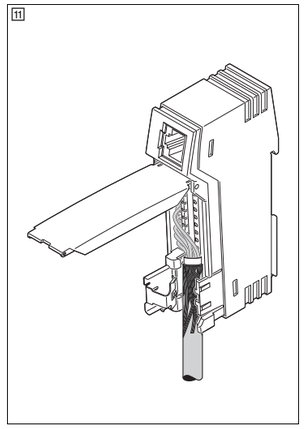

12

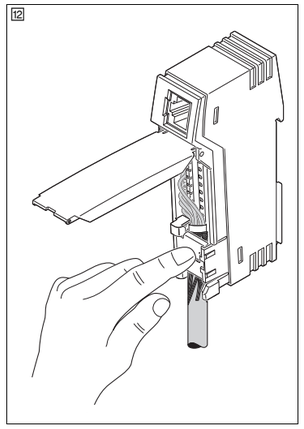

Datos técnicos	
Tipo	Código
Potencia salida máxima	
Tensión de salida	Homologación ATEX
Tensión de salida	Según homologación UL
Corriente máxima de salida	por canal
Interfaz Ethernet, 10/100/1000Base-T(X) según IEEE 802.3u	
Velocidad de transmisión	
Longitud de transmisión	incl. cables patch
Conexión	**RJ45 CAT5e**
Conexión	**Conexión por tornillo**
Par de apriete	
Diámetro de cable	
Sección de conductor	flexible rígido AWG
Longitud a desaislar	
Conexión	**Conexión push-in**
Diámetro de cable	
Sección de conductor	flexible rígido AWG
Longitud a desaislar	
Conexión	**Conexión IDC**
Diámetro de cable	
Sección de conductor	flexible rígido AWG
Datos generales	
Ocupación de pins	
Indice de protección	Aclaración del fabricante
Tensión de aislamiento de dimensionamiento	
Diámetro exterior del cable	
Tipo de montaje	Montaje sobre carril, estacionario
Margen de temperatura ambiente	Funcionamiento Almacenamiento
Altitud para limitaciones véase declaración del fabricante	Homologación ATEX
Humedad del aire	sin condensación
Material de la carcasa	Plástico
Dimensiones An. / Al. / Pr.	
Categoría de sobretensiones / Grado de polución	
Conformidad / Homologaciones	
	Conformidad CE
	Homologaciones
ATEX Tenga en cuenta las instrucciones especiales de instalación indicadas en la documentación.	
	UL, EE.UU.
	UL, Canadá

Dati tecnici	
Tipo	Cod. art.
Potenza di uscita massima	
Tensione di uscita	Omologazione ATEX
Tensione di uscita	secondo omologazione UL
Corrente di uscita massima	per canale
Interfaccia Ethernet, 10/100/1000Base-T(X) a norma IEEE 802.3u	
Velocità di trasmissione	
Lunghezza di trasmissione	con cavi patch
Collegamento	**RJ45 CAT5e**
Collegamento	**Morsetto a vite**
Coppia di serraggio	
Diametro conduttore	
Sezione conduttore	flessibile rigido AWG
Lunghezza di spelatura	
Collegamento	**Connessione Push-in**
Diametro conduttore	
Sezione conduttore	flessibile rigido AWG
Lunghezza di spelatura	
Collegamento	**Connessione IDC**
Diametro conduttore	
Sezione conduttore	flessibile rigido AWG
Dati generali	
Pinning	
Grado di protezione	Dichiarazione del produttore
Tensione di isolamento nominale	
Diametro esterno conduttore	
Tipo di montaggio	Montaggio su guida, fisso
Range temperature	Funzionamento Stoccaggio
Altezza per le limitazioni vedere la dichiarazione del produttore	Omologazione ATEX
Umidità dell'aria	senza condensa
Materiale custodia	Plastica
Dimensioni L / A / P	
Categoria di sovratensione / Grado d'inquinamento	
Conformità/omologazioni	
	CE conforme
	Omologazioni
ATEX Rispettare le note particolari relative all'installazione riportate nella documentazione!	
	UL, USA
	UL, Canada

Caractéristiques techniques	
Type	Référence
Puissance de sortie maximale	
Tension de sortie	Homologation ATEX
Tension de sortie	selon homologation UL
Intensité de sortie maximale	par canal
Interface Ethernet, 10/100/1000Base-T(X) selon la norme IEEE 802.3u	
Débit	
Distance de transmission câble de distribution compris	
Raccordement	**RJ45 CAT5e**
Raccordement	**Bloc de jonction à vis**
Couple de serrage	
Diamètre du câble	
Section du conducteur	souple rigide AWG
Longueur à dénuder	
Raccordement	**Raccordement Push-in**
Diamètre du câble	
Section du conducteur	souple rigide AWG
Longueur à dénuder	
Raccordement	**Raccordement IDC**
Diamètre du câble	
Section du conducteur	souple rigide AWG
Caractéristiques générales	
Brochage	
Indice de protection	Déclaration du fabricant
Tension d'isolement assignée	
Diamètre extérieur du câble	
Type de montage	Montage sur rail DIN, stationnaire
Plage de température ambiante	Exploitation Stockage
Altitude Restriction : voir déclaration du fabricant	Homologation ATEX
Humidité de l'air	pas de condensation
Matériau du boîtier	Plastique
Dimensions l / H / P	
Catégorie de surtension / Degré de pollution	
Conformité / Homologations	
	Conformité CE
	Homologations
ATEX Tenir compte des instructions d'installation particulières contenues dans la documentation.	
	UL, USA
	UL, Canada

Technical data	
Type	Order No.
Maximum output power	
Output voltage	ATEX approval
Output voltage	with UL approval
Maximum output current	per channel
Ethernet interface, 10/100/1000Base-T(X) according to IEEE 802.3u	
Transmission speed	
Transmission length	including patch cables
Connection	**RJ45 CAT5e**
Connection	**Screw terminal block**
Tightening torque	
Cable Diameter	
Conductor cross section	stranded solid AWG
Stripping length	
Connection	**Push-in connection**
Cable Diameter	
Conductor cross section	stranded solid AWG
Stripping length	
Connection	**IDC connection**
Cable Diameter	
Conductor cross section	stranded solid AWG
General data	
Pin assignment	
Degree of protection	Manufacturer's declaration
Rated insulation voltage	
External cable diameter	
Mounting type	DIN rail mounting, stationary
Ambient temperature range	Operation Storage
Altitude for restrictions see manufacturer's declaration	ATEX approval
Humidity	non-condensing
Housing material	Plastic
Dimensions W/H/D	
Overvoltage category / Degree of pollution	
Conformance/Approvals	
	CE-compliant
	Approvals
ATEX Please follow the special installation instructions in the documentation!	
	UL, USA
	UL, Canada

Technische Daten	
Typ	Artikel-Nr.
Ausgangsleistung maximal	
Ausgangsspannung	ATEX-Zulassung
Ausgangsspannung	gemäß UL-Zulassung
Maximaler Ausgangsstrom	Pro Kanal
Ethernet-Schnittstelle, 10/100/1000Base-T(X) nach IEEE 802.3u	
Übertragungsrate	
Übertragungslänge	inkl. Patch-Leitungen
Anschluss	**RJ45 CAT5e**
Anschluss	**Schraubklemme**
Anzugsdrehmoment	
Leitungsdurchmesser	
Leiterquerschnitt	flexibel starr AWG
Abisolierlänge	
Anschluss	**Push-in-Anschluss**
Leitungsdurchmesser	
Leiterquerschnitt	flexibel starr AWG
Abisolierlänge	
Anschluss	**IDC-Anschluss**
Leitungsdurchmesser	
Leiterquerschnitt	flexibel starr AWG
Allgemeine Daten	
Pinbelegung	
Schutzart	Herstellererklärung
Bemessungsisolationsspannung	
Leitungsaußendurchmesser	
Montageart	Tragschienenmontage, stationär
Umgebungstemperaturbereich	Betrieb Lagerung
Höhenlage Einschränkung siehe Herstellererklärung	ATEX-Zulassung
Luftfeuchtigkeit	keine Betauung
Gehäusematerial	Kunststoff
Abmessungen B / H / T	
Überspannungskategorie / Verschmutzungsgrad	
Konformität / Zulassungen	
	CE-konform
	Zulassungen
ATEX Beachten Sie die besonderen Installationshinweise in der Dokumentation!	
	UL, USA
	UL, Kanada

PP-RJ-RJ	**2703015**
PP-RJ-SC	**2703016**
PP-RJ-SCC	**2703018**
PP-RJ-IDC	**2703019**
60 W	
< 60 V	
< 57 V DC	
725 mA	
10/100/1000 MBit/s	
100 m	
0,22 Nm ... 0,25 Nm	
5,5 mm ... 6,5 mm	
0,14 ... 1,5 mm²	
0,14 ... 1,5 mm²	
28 - 16	
5 mm	
5,5 mm ... 6,5 mm	
0,2 ... 1,5 mm²	
0,2 ... 1,5 mm²	
26 - 16	
8 mm	
5,5 mm ... 6,5 mm	
0,14 ... 0,34 mm²	
0,14 ... 0,34 mm²	
26 - 22	
1:1	
IP20	
85 V DC	
5,5 mm ... 6,5 mm	
-40 °C ... 75 °C	
-40 °C ... 85 °C	
5000 m	
2000 m	
10 ... 95 %	
23,8 mm / 101,3 mm / 50 mm	
II / 2	
cULus Listed Ex:	
Ex II 3 G Ex nA IIC Gc U	
UL 60079-0 Ed. 6 / UL 60079-15 Ed. 4	
CSA 22.2 No. 60079-0 Ed. 3 / CSA 22.2 No. 60079-15:16	

13

c UL us LISTED
IND. CONT. EQ., ALSO LISTED IND. CONT. EQ. FOR HAZ. LOC.
E366272

U = max. 57 V DC
P = max. 60 W
Amb. Temp.: -40°C < T_a < 75°C
Class I, Zone 2, AEx nA IIC T4, Ex nA IIC Gc X T4
Class I, Division 2, Groups A, B, C and D

14

INDUSTRIAL CONTROL EQUIPMENT FOR HAZARDOUS LOCATIONS

A) This equipment must be mounted in an enclosure certified for use in Class I, Zone 2 minimum and rated IP54 minimum in accordance with IEC 60529 when used in Class I, Zone 2 environment.
B) Device shall only be used in an area of not more than pollution degree 2.
C) If the equipment is used in a manner not specified, the protection provided by the equipment may be impaired.
D) Minimum temperature rating of the cables to be connected to the field wiring terminals: 80°C
E) The external circuits connected to the terminal of the device must be supplied from SELV/PELV.
F) The device has to be built in the final safety enclosure, which has adequate rigidity according to UL 61010-1, UL 61010-2-201 and meets the requirements with respect to spread of fire.
G) Use copper conductors only.

15

INDUSTRIAL CONTROL EQUIPMENT FOR HAZARDOUS LOCATIONS

A) Pour être utilisé dans des environnement de classe I, zone 2, cet équipement électrique doit être installé dans un boîtier homologué pour une utilisation dans des environnements de classe I, zone 2 et qui répond au moins aux exigences de l'indice de protection IP54 selon la norme CEI 60529.
B) Utiliser cet équipement électrique uniquement dans une zone à degré de pollution maximum inférieur ou égal à 2.
C) Si l'appareil est utilisé d'une manière non fixée, la protection assistée par l'appareil risque d'être entravée.
D) Température de fonctionnement minimum des câbles devant être raccordés sur place aux bornes de raccordement : 80 °C
E) Les circuits électriques externes raccordés à un bloc de jonction de l'appareil doivent être alimentés par SELV/PELV.
F) L'appareil doit être monté dans le logement de protection dont la dureté selon UL 61010-1, UL 61010-2-201 est suffisante et répondant aux exigences relatives à la propagation d'un incendie.
G) Utiliser uniquement des conducteurs en cuivre.

© PHOENIX CONTACT 2018

中文

配线架

1. 安全提示

也请严格参照 phoenixcontact.net/products 中数据表所提供的其它信息。

1.1 安装注意事项

- 类别 3 产品可安装在 2 区防爆区中。它符合以下标准的要求：
- – EN 60079-0
- – EN 60079-15
- – 全面的详细信息请见随附的欧盟一致性声明，也可从我们的网站下载最新版本。
- 仅专业电气人员可进行相关安装、操作和维修。请按说明遵守安装规定。
- 安装和运行设备时，必须遵守适用的规范和安全指令 （包括国家安全指令）以及公认的行业准则。安全相关数据请见本装箱单和证书 （制造商声明、适用的其他认证）。
- 禁止打开或改装产品。请勿自行修理产品；而应使用同样的产品替换。修理工作只能由制造商进行。制造商对因不遵守相关规定而导致的损坏不承担责任。
- 产品的 IP20 防护等级 (IEC 60529/EN 60529) 适用于清洁而且干燥的环境。不得在规定的机械和 / 或热应力阈值范围以外使用产品。
- 该产品的设计不适用于有潜在尘爆危险的环境。
- 如产品损坏、承受的负载不当、存放不当或者功能异常时，必须将产品停机，并立即从防爆区撤出。

1.2 安装于 2 区

- 仅允许将适用于 Ex 2 区且适合安装位置环境条件的设备连接到 2 区内的回路上。
- 只有在电源断开或者确认不存在爆炸性环境时，才允许在防爆区中连接和断开电缆连接以及将设备卡接到 DIN 导轨上或从导轨上取下。
- 为确保安全运行，可锁定的插头连接必须配备功能正常的互锁 （例如保险丝夹、螺钉连接等）。插入互锁装置。必须立即修理损坏的连接器。
- 使用瞬态保护系统，该系统可将干扰电压限制为不超过额定电压的 140%。
- DIN 导轨必须连接到保护接地上。

1.3 UL 注意事项 (13 - 15)

2. 概述 (1 - 4)

部件为适用于 DIN 导轨安装的以太网配线架。它用于从远程接线向内部控制柜接线的转移。
预制插接电缆通过 RJ45 孔式连接器 （CAT5e）实现配线架与终端设备的连接。

1 屏蔽的 RJ45 孔式连接器 （TP 端口）
2 端口 2 取决于产品型号
3 屏蔽接触弹簧 （屏蔽接触带固线夹）

产品类型	端口 2
PP-RJ-RJ	RJ45 母头连接器
PP-RJ-SC	螺钉连接器
PP-RJ-SCC	直插式端子
PP-RJ-IDC	IDC 端子

3. 安装 (5 - 6)

警告：在潜在爆炸区域中使用时存在爆炸危险
仅在断开电源时才能安装和拆卸该设备！

设备适用于安装在控制柜中。
- 使用接地端子将 35 mm EN DIN 导轨与保护接地连接。设备卡接到 DIN 导轨上时便已接地。
- 将设备卡接到 DIN 导轨上。

4. RJ45 接口

注意：干扰
只能使用屏蔽的双绞线和相应的屏蔽 RJ45 连接器。

- 只有 100 Ω 阻抗的双绞线才能与 RJ45 以太网接口连接。
- 通过 RJ45 插头将以太网配线电缆插入到 TP 接口内，直到听到插头卡入的声音。注意连接器编码。

5. 模块分配

以太网 （IEC 80.3u：TIA 568 A、TIA 568 B）和 PROFINET 的模块分配 (7)

要点：

OG	橙色	YE	黄色
WH	白色	BU	蓝色
GN	绿色	BN	棕色

POLSKI

Panel połączeniowy

1. Wskazówki dotyczące bezpieczeństwa

Należy również bezwzględnie stosować się do dodatkowych informacji zawartych w arkuszu danych oraz w podręczniku użytkownika dostępnym pod adresem phoenixcontact.net/products.

1.1 Instrukcja instalacji

- Produkt kategorii 3 może być instalowany w obszarze zagrożonym wybuchem, w strefie 2. Spełnia on wymagania następujących norm:
- – EN 60079-0
- – EN 60079-15
- – Dokładne dane znajdują się w załączonej deklaracji zgodności, której aktualną wersję można znaleźć na naszej stronie internetowej.
- Instalacji, obsługi i konserwacji dokonywać może jedynie wyspecjalizowany personel elektrotechniczny. Należy przestrzegać wskazówek dotyczących montażu.
- Podczas instalacji i eksploatacji należy przestrzegać obowiązujących postanowień i przepisów bezpieczeństwa (w tym krajowych przepisów bezpieczeństwa) oraz ogólnie przyjętych zasad techniki. Dane związane z wymaganiami techniki bezpieczeństwa funkcjonalnego zawarte są w niniejszej ulotce do opakowania oraz w certyfikatach (deklaracja producenta, ew. dalsze aprobaty).
- Otwieranie produktu lub wprowadzanie w nim zmian jest niedopuszczalne. Nie należy wykonywać samodzielnych napraw produktu, lecz wymienić go na nowy o tych samych właściwościach użytkowych. Do wykonywania napraw upoważniony jest wyłącznie producent. Producent nie ponosi odpowiedzialności za szkody wynikłe z nieprzestrzegania powyższych zasad.
- Stopień ochrony IP20 (IEC 60529/EN 60529) produktu jest przewidziany do stosowania w czystym i suchym otoczeniu. Nie należy wystawiać produktu na działanie obciążeń mechanicznych ani termicznych przekraczających określone wartości graniczne.
- Produkt ten nie jest przystosowany do użytku w obszarach zagrożonych wybuchem pyłów.
- Produkt należy wyłączyć z eksploatacji i natychmiast usunąć z obszaru zagrożonego wybuchem, jeśli jest on uszkodzony, został niewłaściwie obciążony lub był nieprawidłowo przechowywany oraz jeśli działa nieprawidłowo.

1.2 Instalacja w strefie 2

- Do obwodów prądowych w strefie 2 mogą zostać podłączone tylko takie urządzenia, które nadają się do eksploatacji w strefie zagrożenia wybuchem 2 oraz w warunkach panujących w miejscu użytkowania.
- Podłączanie i odłączanie kabli w obszarach zagrożonych wybuchem oraz ich zatrzaskiwanie i odłączanie od szyny DIN jest dozwolone tylko w stanie beznapięciowym lub po upewnieniu się, że nie występuje tam atmosfera wybuchowa.
- W celu zagwarantowania bezpiecznej pracy zatrzaskowe połączenia wtykowe muszą posiadać funkcjonalną blokadę (np. haczyk zatrzaskowy, przyłącze śrubowe itd.). Należy zastosować blokadę. Należy bezzwłocznie naprawić uszkodzone wtyczki.
- Stosować ochronę przed przepięciami przejściowymi, która ograniczy napięcie zakłóceniowe do wartości mniejszej niż maksymalne 140% napięcia znamionowego.
- Szyna montażowa musi być połączona z uziemieniem ochronnym.

1.3 Wskazówki UL (13 - 15)

2. Krótki opis (1 - 4)

Komponent stanowi panel krosowniczy Ethernet do montażu na szynie DIN. Stanowi on przejście pomiędzy okablowaniem obiektowym i wewnętrznym okablowaniem szafy sterowniczej.
Połączenie z panelu krosowniczego do urządzenia końcowego zapewnia się za pomocą przygotowanego przewodu krosowniczego przez gniazdo RJ45 (CAT5e).

1 Ekranowane gniazdo RJ45 (port TP)
2 Port 2 zależy od wariantu produktu
3 Sprężyny stykowe ekranu (połączenie ekranu z odciążką)

Warianty produktu	Port 2
PP-RJ-RJ	Gniazdo RJ45
PP-RJ-SC	Listwy zaciskowe śrubowe
PP-RJ-SCC	Złącza Push-in
PP-RJ-IDC	Zaciski IDC

3. Montaż (5 - 6)

OSTRZEŻENIE: Niebezpieczeństwo spowodowania wybuchu w przypadku użycia w obszarze zagrożonym wybuchem
Urządzenie wolno montować i demontować wyłącznie po odłączeniu od napięcia!

Urządzenie jest przeznaczone do instalacji w szafie sterowniczej.
- Połączyć szynę nośną EN 35 mm z uziemieniem ochronnym za pomocą złączki uziemienia. Uziemienie urządzenia następuje przez zatrzaśnięcie na szynie nanośnej.
- Urządzenie zamocować na szynie nośnej.

4. Interfejs RJ45

UWAGA: czynniki zakłócające
Stosować wyłącznie ekranowane skrętki i odpowiednie ekranowane wtyczki RJ45.

- Do złącza Ethernet RJ45 można podłączać wyłącznie skrętki o impedancji 100 Ω.
- Przewód Ethernet z wtykiem RJ45 podłączyć do portu TP. Zwrócić uwagę na kodowanie wtyczki.

5. Przyporządkowanie zacisków

Przyporządkowanie zacisków dla sieci Ethernet (IEC 80.3u: TIA 568 A, TIA 568 B) i PROFINET (7)

Legenda:

OG	Pomarańczowy	YE	Żółty
WH	Biały	BU	Niebieski
GN	Zielony	BN	Brązowy

РУССКИЙ

Патч-панель

1. Правила техники безопасности

Также обязательно соблюдать дополнительную информацию, содержащуюся в специальном техническом паспорте на сайте phoenixcontact.net/products.

1.1 инструкции по монтажу

- Изделие категории 3 может быть установлено во взрывоопасной области зоны 2. Оно отвечает требованиям следующих стандартов:
- – EN 60079-0
- – EN 60079-15
- – Точные данные приведены в прилагаемой декларации о соответствии нормам ЕС, новейшую версию декларации также можно найти на нашем веб-сайте.
- Монтаж, управление и работы по техобслуживанию разрешается выполнять только квалифицированным специалистам по электротехническому оборудованию. Соблюдать приведенные инструкции по монтажу.
- При установке и эксплуатации соблюдать действующие инструкции и правила техники безопасности (в том числе и национальные предписания по технике безопасности), а также общетехнические правила. Сведения о безопасности содержатся в данной инструкции и сертификатах (декларация изготовителя, сертификат об оценке соответствия, при необходимости дополнительные сертификаты).
- Запрещается открывать или модифицировать изделие. Не проводить ремонт изделия самостоятельно, а заменять его равноценным изделием. Ремонт вправе выполнять только изготовитель. Изготовитель не несет ответственности за ущерб в результате несоблюдения предписаний.
- Степень защиты изделия IP20 (IEC 60529/EN 60529) предусматривает использование в условиях чистой и сухой среды. Не подвергать изделие механическим и/или термическим нагрузкам, превышающим указанные предельные значения.
- Изделие не рассчитано на применение в зонах с опасностью взрыва пылевоздушной смеси.
- В случае повреждения, неправильной установки, неверного функционирования изделия или воздействия на него ненадлежащей нагрузки, следует немедленно отключить его и вывести за пределы взрывоопасной зоны.

1.2 Установка в зоне 2

- К цепям питания в зоне 2 могут быть подключены только устройства, предназначенные для работы во взрывоопасной зоне 2 и соответствующие условиям по месту применения.
- Подключение и отключение кабелей во взрывоопасной зоне, фиксация на монтажной рейке и снятие с нее допустимо только в обесточенном состоянии или при гарантированном отсутствии взрывоопасной атмосферы.
- Для надежной эксплуатации блокируемые штекерные соединители должны иметь исправный фиксатор (например, защелку-фиксатор, резьбовое соединение и т.п.). Установите фиксатор. Неисправный штекер незамедлительно отремонтировать.
- Использовать защиту от скачков напряжения, ограничивающую помеховое напряжение на макс. 140 % рабочего напряжения.
- Монтажная рейка должна быть соединена с защитным заземлением.

1.3 Указания UL (13 - 15)

2. Краткое описание (1 - 4)

Компонент является коммутационной панелью Ethernet для установки на монтажную рейку. Это промежуточный вариант между полевой разводкой и разводкой в электрошкафу. Подсоединение патч-панели Ethernet к оконечному стройству выполняется готовым патч-кабелем через гнездо RJ45 (CAT5e).

1 экранированное гнездо RJ45 (TP-порт)
2 Порт 2 в зависимости от варианта изделия
3 Пружина контактирования экрана (контактирование экрана с разгрузкой натяжения)

Варианты изделия	Порт 2
PP-RJ-RJ	Гнездо RJ45
PP-RJ-SC	Винтовые клеммы
PP-RJ-SCC	Клеммы с зажимами Push-in
PP-RJ-IDC	Клеммы с прокалывающими контактами

3. Монтаж (5 - 6)

ОСТОРОЖНО: Опасность взрыва при использовании во взрывоопасных зонах
Монтаж и демонтаж устройства производить только при отсутствии напряжения!

Устройство предназначено для установки в распределительном шкафу.
- С помощью заземляющей клеммы соединить 35-мм монтажную рейку EN с защитным заземлением. При фиксации защелкой на монтажной рейке происходит заземление устройства.
- Зафиксировать устройство защелками на монтажной рейке.

4. Интерфейс RJ45

ВНИМАНИЕ: влияние помех
Применять только экранированные кабели из витой пары и соответственно экранированные штекеры RJ45.

- К интерфейсу Ethernet RJ45 можно подсоединять только витые пары с полным сопротивлением 100 Ω.
- Вставить Ethernet-проводку с RJ45-штекером в TP-интерфейс до слышимого щелчка штекера. Учитывать при этом кодировку штекера.

5. Разводка клемм

Разводка клемм для Ethernet (IEC 80.3u: TIA 568 A, TIA 568 B) и PROFINET (7)

Легенда:

OG	Оранжевый	YE	Желтый
WH	Белый	BU	Синий
GN	Зеленый	BN	Коричневый

TÜRKÇE

Patch paneller

1. Güvenlik notları

Ayrıca, phoenixcontact.net/products adresinde sunulan teknik veri sayfası'teki ek bilgileri de mutlaka dikkate alın.

1.1 Montaj talimatları

- Kategori 3 ürün, Bölge 2 patlama riskli alanlara monte edilebilir. Aşağıda belirtilen standartların gereklerini karşılar:
- – EN 60079-0
- – EN 60079-15
- – Ayrıntılara, birlikte sağlanan ve son sürümü web sitemizde sunulan AB Uygunluk Beyanı üzerinden ulaşabilirsiniz.
- Montaj, işletme ve bakım yalnızca kalifiye elektrikçiler tarafından yapılmalıdır. Belirtilen montaj talimatlarına uyun.
- Cihazın montajında ve çalıştırılmasında, geçerli yönetmeliklere ve güvenlik direktiflerine (ulusal güvenlik direktifleri dahil olmak üzere) ve genel olarak tanınmış uygulama kurallarına uyulmalıdır. Güvenlikle ilgili teknik veriler, bu paket etiketi ve sertifikalar (üretici beyanı, gerektiği durumlarda ek onaylar) dahilinde sağlanır.
- Ürünün açılması veya üründe değişiklik yapılması yasaktır. Ürünü kendiniz onarmaya kalkışmayın; bunun yerine eşdeğeri bir başka ürünle değiştirin. Onarımlar yalnızca üretici tarafından yapılabilir. Üretici, kurallara aykırı kullanımdan kaynaklanan hasarlardan sorumlu değildir.
- Ürünün sahip olduğu IP20 koruma derecesi (IEC 60529/EN 60529), temiz ve kuru bir ortam için tasarlanmıştır. Ürünü belirtilen eşik değerleri aşan mekanik ve/veya termal yüklere maruz bırakmayın.
- Ürün, toz patlaması riski bulunan ortamlarda kullanım için tasarlanmamıştır.
- Cihaz hasar gördüğünde, aşırı yüklenmeye maruz bırakıldığında, uygun olmayan şekilde muhafaza edildiğinde veya hatalı çalıştığında kapatılmalı ve derhal Ex alandan çıkarılmalıdır.

1.2 Zone 2'de montaj

- Bölge 2'deki devrelere yalnızca Ex Bölge 2'de ve montaj konumundaki koşullar altında çalışmak için tasarlanmış olan cihazlar bağlanabilir.
- Patlama riskli alan içindeki kablolar, yalnızca enerjisiz durumdalarken veya patlayıcı bir ortam bulunmadığı güvence altına alındığında bağlanabilir veya ayırılabilir ve DIN rayına takılabilir veya sökülebilir.
- Güvenli işletim için, kilitlenebilir fiş bağlantıları fonksiyonel bir ara kilide (örn. sigorta klipsi, vidalı bağlantı vb.) sahip olmalıdır. Ara kilidi yerleştirin. Hasar gören konnektörleri derhal onarın.
- Girişim gerilimini anma geriliminin maksimum % 140'ına kadar sınırlayan bir geçici koruma sistemi kullanın.
- DIN rayı koruma toprağına bağlanmalıdır.

1.3 UL notları (13 - 15)

2. Kısa tanım (1 - 4)

Komponent, DIN rayı montajına yönelik bir Ethernet patch paneldir. Komponent, saha kablajının dahili kontrol panosu kablajına geçişini temsil eder.
Bağlantı panosundan cihaza olan bağlantı prefabrik RJ45 soketli (CAT5e) kabloyla sağlanır.

1 Ekranlı RJ45 soket (TP portu)
2 Ürün versiyonuna bağlı olarak Port 2
3 Ekran kontak yayı (gergi kilitli ekran kontağı)

Ürün çeşitleri	Port 2
PP-RJ-RJ	RJ45 dişi konnektör
PP-RJ-SC	Vidalı klemensler
PP-RJ-SCC	Push-in klemensler
PP-RJ-IDC	IDC klemensler

3. Montaj (5 - 6)

WARNING: Patlama riskli bölgelerde kullanıldığında patlama riski
Cihazı yalnızca gerilim bağlantısı kesildiğinde monte edin veya sökün!

Bu cihaz bir kontrol panosuna montaj için tasarlanmıştır.
- Bir topraklama klemensi üzerinden, bir 35 mm EN DIN rayını koruyucu bbir toprak bağlantısına bağlayın. Cihaz, DIN rayına takılarak topraklanır.
- Cihazı DIN raya takın.

4. RJ45 arayüzü

NOT: Parazit
Sadece ekranlı bükümlü çift kablolar ve ilgili ekranlı RJ45 konnektörler kullanılmalıdır.

- RJ45 Ethernet arabirimine yalnızca 100 Ω empedanslı bükümlü çift kablolar bağlanabilir.
- RJ45 konnektörlü Ethernet kablosunu, konnektörün yerine oturduğu duyulana kadar TP arabirimine takın. Konnektör kodlamasına dikkat edin.

5. Klemens atama

Ethernet (IEC 80.3u: TIA 568 A, TIA 568 B) ve PROFINET için klemens atanması (7)

Anahtar:

OG	Turuncu	YE	Sarı
WH	Beyaz	BU	Mavi
GN	Yeşil	BN	Kahverengi

PORTUGUÊS

Painel de junção

1. Avisos de segurança

Observar obrigatoriamente também as informações detalhadas na ficha técnica em phoenixcontact.net/products.

1.1 Instruções de montagem

- O produto da categoria 3 pode ser instalado na área com atmosfera potencialmente explosiva da zona 2. Ele cumpre os requisitos das seguintes normas:
- – EN 60079-0
- – EN 60079-15
- – As especificações detalhadas podem ser consultadas na declaração de conformidade UE que se encontra em anexo e está disponível em nosso website em sua versão mais recente.
- A instalação, operação e manutenção deve ser executadas por pessoal eletrotécnico qualificado. Siga as instruções de instalação descritas.
- Na instalação e operação, observe a legislação e as normas de segurança vigentes (inclusive normas de segurança nacionais), bem como as regras técnicas gerais. Os dados técnicos de segurança devem ser consultados neste folheto e nos certificados (declaração do fabricante e, se necessário, outras certificações).
- Não é permitido abrir ou fazer alterações no produto. Não faça reparos no produto por conta própria, substitua o mesmo por um outro equipamento da mesma qualidade. Reparos só podem ser efetuados pelo fabricante. O fabricante não se responsabiliza por danos ocorridos pela violação destas instruções.
- O grau de proteção IP20 (IEC 60529/EN 60529) do produto é previsto para um ambiente limpo e seco. Não submeta o produto a nenhuma carga mecânica e/ou térmica que exceda os limites supracitados.
- O produto não foi projetado para a utilização em atmosferas com perigo de explosão por pó.
- O produto deve ser retirado de funcionamento e removido imediatamente da área com atmosfera potencialmente explosiva se estiver danificado, submetido a carga inadequada ou armazenado de forma inadequada e apresentar mau funcionamento.

1.2 Instalação na zona 2

- Nos circuitos da zona 2, só podem ser conectados dispositivos adequados para a operação na zona 2 de perigo de explosão e para as condições presentes no local de utilização.
- Numa área com atmosfera potencialmente explosiva, apenas no estado livre de tensão é permitido conectar e desconectar cabos e encaixar e desencaixar do trilho de fixação, ou quando existirem garantias de que não existe uma atmosfera potencialmente explosiva.
- Para uma operação segura, os conectores com trava devem apresentar um travamento funcional (p. ex., trinco de engate, conexão roscada etc.). Faça uso do travamento. Repare conectores danificados imediatamente.
- Empregue um protetor contra transientes para limitar tensões parasitas a, no máximo, 140% da tensão de dimensionamento.
- O trilho de fixação deve ser conectado à terra de proteção.

1.3 Notas UL (13 - 15)

2. Descrição breve (1 - 4)

O componente é um painel de junção Ethernet para a montagem em trilho de fixação DIN. Ele funciona como transição do cabeamento de campo para o cabeamento interno do quadro de comando.
A conexão do painel de junção para o dispositivo terminal é garantida com um cabo de junção pré-fabricado via soquete RJ45 (CAT5e).

1 Soquete RJ45 blindado (Porta TP)
2 Porta 2 de acordo com variante do produto
3 Mola do contato da blindagem (contato da blindagem com alívio de tração)

Variações do produto	Porta 2
PP-RJ-RJ	Suporte RJ45
PP-RJ-SC	Bornes a parafuso
PP-RJ-SCC	Push-in fixos
PP-RJ-IDC	Bornes de conexão rápida

3. Montagem (5 - 6)

ATENÇÃO: perigo de explosão em caso de aplicação em uma área com perigo de explosão
Montar ou desmontar o dispositivo somente em estado livre de tensão!

O participante está previsto para a instalação no armário de distribuição.
- Conecte um trilho de fixação EN de 35 mm à terra de proteção mediante um borne de terra. O dispositivo é aterrado mediante engate no trilho de fixação.
- Engate o dispositivo no trilho de fixação.

4. Interface RJ45

IMPORTANTE: interferências
Utilize exclusivamente cabos de par trançado blindados e conectores RJ45 blindados adequados.

- Na porta RJ45 para Ethernet, somente podem ser conectados cabos de par trançado com uma impedância de 100 Ω.
- Insira a linha Ethernet com o conector RJ45 na interface TP até que possa ouvir que o conector encaixou. Neste processo, observe a codificação do conector.

5. Atribuição de terminais

Atribuição dos bornes Ethernet (IEC 80.3u: TIA 568 A, TIA 568 B) e PROFINET (7)

Legenda:

OG	Laranja	YE	Amarelo
WH	Branco	BU	Azul
GN	Verde	BN	Marrom

PHOENIX CONTACT GmbH & Co. KG
Flachsmarktstraße 8, 32825 Blomberg, Germany
Fax +49-(0)5235-341200, Phone +49-(0)5235-300
phoenixcontact.com
MNR 1038096 2018-12-18

PT Instrução de montagem para o eletricista
TR Elektrik personeli için montaj talimatı
RU Инструкция по установке для электромонтажника
PL Instrukcje dot. instalacji dla elektryka instalatora
ZH 电气人员安装须知

PP-RJ-RJ	**2703015**
PP-RJ-SC	**2703016**
PP-RJ-SCC	**2703018**
PP-RJ-IDC	**2703019**

1 PP-RJ-RJ

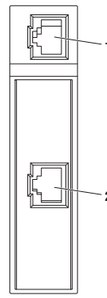

2 PP-RJ-SC

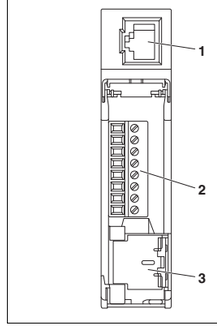

3 PP-RJ-SCC

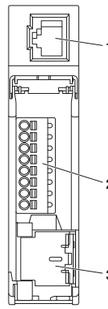

4 PP-RJ-IDC

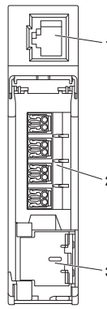

5

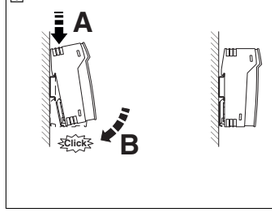

6

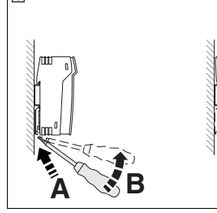

7

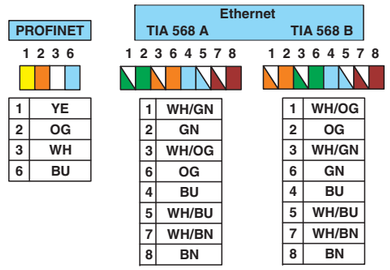

1	YE
2	OG
3	WH
6	BU

1	WH/GN
2	GN
3	WH/OG
6	OG
4	BU
5	WH/BU
7	WH/BN
8	BN

1	WH/OG
2	OG
3	WH/GN
6	GN
4	BU
5	WH/BU
7	WH/BN
8	BN

© PHOENIX CONTACT 2018
PNR 107961 - 01 DNR 83195425 - 01

中文

6. 剥线 (8)

对带有接线端子的产品型号，您可以快速确定压接长度：

- 打开盖子。
- 将电缆端置于标记线 ① 上。
- 屏蔽接触弹簧的边缘 ② 即标示出剥线的正确长度 (5.5 cm)。
- 对电缆进行剥线。
- 使单线缆上的铝箔尽可能远。
- 将编织屏蔽向后朝外护套上翻回 20 mm。

7. 连接

7.1 螺钉连接器 （仅 PP-RJ-SC）

- 将每根导线分别剥开至 5 mm。(9, c)
- 如有可能，请确保每根线都保持双绞状态，直至接线端子。
- 将单线缆连接到端子上。

7.2 直插式接线端子 （仅 PP-RJ-SCC）

- 将每根导线分别剥开至 8 mm。(9, c)
- 如有可能，请确保每根线都保持双绞状态，直至接线端子。
- 将单线缆连接到端子上。

7.3 IDC 连接器 （仅 PP-RJ-IDC）(10)

- 打开接线端子。
- 如有可能，请确保每根线都保持双绞状态，直至接线端子。
- 将单条绞线尽可能深地插入连接器中。
- 卡接接线端子。

8. 使用固线夹实现屏蔽连接

- 打开屏蔽接触弹簧。
- 将编织屏蔽已翻起的电缆插入导向轴中。(11)
- 卡接屏蔽接触弹簧。编织屏蔽被压到导向轴左侧上。由此便可建立屏蔽连接。(12)
- 整理好接线以便关上盖板。

完全卡入可翻起的盖板，以防止意外打开。

POLSKI

6. Zdejmowanie płaszcza (8)

W produktach wyposażonych w zaciski przyłączeniowe można szybko obliczyć długość usuwanego płaszcza:

- Otworzyć pokrywę.
- Przyłożyć koniec kabla do kreski ①.
- Krawędź sprężyn stykowych ekranu ② wskazuje prawidłową długość usuwanego płaszcza (5,5 cm).
- Zdjąć płaszcz z kabla.
- Pozostawić folię aluminiową na pojedynczych żyłach na tyle, na ile jest to możliwe.
- Odwinąć plecionkę ekranu na długości 20 mm przez płaszcz zewnętrzny.

7. Podłączanie

7.1 Zaciski śrubowe (tylko PP-RJ-SC)

- Z pojedynczych żył ściągnąć izolację na długości 5 mm. (9, c)
- W miarę możliwości zachować skręcenie żył aż do zacisków.
- Podłączyć pojedyncze żyły do zacisków.

7.2 Zaciski Push-in (tylko PP-RJ-SCC)

- Z pojedynczych żył ściągnąć izolację na długości 8 mm. (9, c)
- W miarę możliwości zachować skręcenie żył aż do zacisków.
- Podłączyć pojedyncze żyły do zacisków.

7.3 Zaciski IDC (tylko PP-RJ-IDC) (10)

- Otwórz złączki przyłączeniowe.
- W miarę możliwości zachować skręcenie żył aż do zacisków.
- Wprowadzić poszczególne żyły do zacisków przyłączeniowych, wciskając je do oporu.
- Zatrzasnąć zaciski.

8. Połączenie ekranu z odciążką

- Otworzyć sprężyny stykowe ekranu.
- Włożyć kabel z odwiniętą plecionką ekranu do trzonu prowadzącego. (11)
- Zatrzasnąć sprężyny stykowe ekranu. Plecionka ekranu zostanie dociśnięta do lewej strony trzonu prowadzącego. W ten sposób utworzone zostanie połączenie ekranu. (12)
- Ułożyć druty tak, aby można było zamknąć pokrywę.

Zatrzasnąć do końca składaną pokrywę, aby zapobiec przypadkowemu otwarciu.

РУССКИЙ

6. Удаление изоляции (8)

Для различных вариантов изделий с соединительными клеммами можно быстро определить длину удаления изоляции:

- Открыть крышку.
- Приложить конец кабеля к маркировочной отметке ①.
- Край пружины контактирования экрана ② показывает нужную длину для удаления изоляции (5,5 см).
- Снять оболочку у кабеля.
- Оставлять как можно больше алюминиевой фольги на одиночных проводниках.
- Завернуть экранирующую оплетку назад на наружную оболочку на 20 мм.

7. Подключение

7.1 Винтовые клеммы (только PP-RJ-SC)

- С одиночных проводов снять изоляцию на длине 5 мм. (9, c)
- По возможности сохранить скрутку проводов до клемм.
- Подсоединить одиночные провода к клеммам.

7.2 Клеммы с зажимами Push-in (только PP-RJ-SCC)

- Снять изоляцию одиночных проводников на 8 мм. (9, c)
- По возможности сохранить скрутку проводов до клемм.
- Подсоединить одиночные провода к клеммам.

7.3 Клеммы IDC (только PP-RJ-IDC) (10)

- Открыть соединительные клеммы.
- По возможности сохранить скрутку проводов до клемм.
- Отдельные жилы до упора вставить в соединительные клеммы.
- Зафиксировать клеммы.

8. Контактирование экрана с разгрузкой натяжения

- Откинуть пружину контактирования экрана.
- Уложить кабель с завернутой экранирующей оплеткой в направляющую выемку. (11)
- Зафиксировать пружину контактирования экрана. Экранирующая оплетка прижимается к левой стороне направляющей выемки. За счет этого обеспечивается контактирование экрана. (12)
- Разместить жилы таким образом, чтобы можно было закрыть крышку.

Для предотвращения непреднамеренного открывания зафиксировать откидную крышку.

TÜRKÇE

6. Soyulması (8)

Ürün versiyonlarına yönelik sıkma uzunluğunu bağlantı klemsleri aracılığıyla hızlıca tespit edebilirsiniz:

- Kapağı açın.
- Kablonun ucunu markalama hattına yerleştirin ①.
- Ekran kontak yayının kenarı ② doğru soyma uzunluğunu (5,5 cm) gösterir.
- Kabloyu soyun.
- Tek teller üzerindeki alüminyum folyoyu mümkün olduğu kadar koruyun.
- Örgülü ekranın 20 mm'lik kısmını dış kılıfın üzerinden geriye doğru katlayın.

7. Bağlantı

7.1 Vidalı klemensler (yalnızca PP-RJ-SC)

- Her kabloyu 5 mm soyun. (9, c)
- Mümkünse, tek tellerin bağlantı klemenslerinde bükülmüş olarak kaldığından emin olun.
- Tek telleri klemenslere bağlayın.

7.2 Push-in klemensler (yalnızca PP-RJ-SCC)

- Her kabloyu 8 mm soyun. (9, c)
- Mümkünse, tek tellerin bağlantı klemenslerinde bükülmüş olarak kaldığından emin olun.
- Tek telleri klemenslere bağlayın.

7.3 IDC klemensler (yalnızca PP-RJ-IDC) (10)

- Bağlantı klemenslerini açın.
- Mümkünse, tek tellerin bağlantı klemenslerinde bükülmüş olarak kaldığından emin olun.
- Tek telleri girebildikleri kadar bağlantı terminallerine sokun.
- Klemensleri bastırarak oturtun.

8. Gergi kilitli ekran kontağı

- Ekran kontak yayını açın.
- Kabloyu katlanmış durumdaki örgülü ekranla birlikte kılavuz mile yerleştirin. (11)
- Ekran kontak yayını bastırarak oturtun. Örgülü ekran, kılavuz milin son yanına doğru bastırılır. Bu sayede, ekran kontağı sağlanmış olur. (12)
- Tellerin düzenlemesini kapak kapatılabilecek şekilde yapın.

Kazayla açılmasını önlemek adına, katlanır kapağı bastırarak tamamen yerine oturtun.

PORTUGUÊS

6. Decapagem (8)

Na presença de variantes de produto com bornes de conexão, é possível determinar rapidamente o comprimento de decapagem:

- Abra a tampa.
- Posicione a extremidade do cabo na marca traçada ①.
- A borda da mola do contato de blindagem ② indica o comprimento certo para a decapagem (5,5 cm).
- Decape o cabo.
- Na medida do possível, não remova a película de alumínio dos fios.
- Dobre a malha de blindagem em 20 mm para trás sobre o revestimento externo.

7. Conectar

7.1 Bornes parafuso (somente PP-RJ-SC)

- Decape aprox. 5 mm dos fios individuais. (9, c)
- Tente manter o trançado dos fios até os bornes.
- Conecte os fios aos bornes parafuso.

7.2 Bornes push-in (somente PP-RJ-SCC)

- Decape aprox. 8 mm dos fios individuais. (9, c)
- Tente manter o trançado dos fios até os bornes.
- Conecte os fios aos bornes parafuso.

7.3 Bornes IDC (somente PP-RJ-IDC) (10)

- Abra os bornes de conexão.
- Tente manter o trançado dos fios até os bornes.
- Introduza os condutores individuais nos bornes de conexão até o limite.
- Engate os bornes.

8. Contato da blindagem com alívio de tração

- Abra a mola do contato da blindagem.
- Introduza o cabo junto com a malha de blindagem no compartimento guia. (11)
- Engate a mola do contato da blindagem. A malha de blindagem é pressionada contra o lado esquerdo do compartimento guia. Desta forma, é estabelecido o contato da blindagem. (12)
- Organize os fios de modo que a tampa possa ser fechada.

Para evitar que se abra involuntariamente, pressione a tampa rebatível até ela fechar totalmente.

8

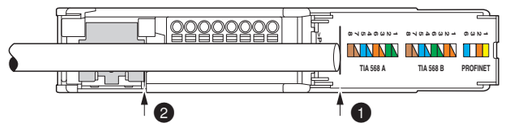

9

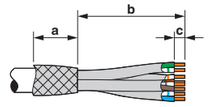

10

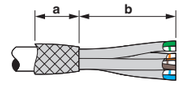

11

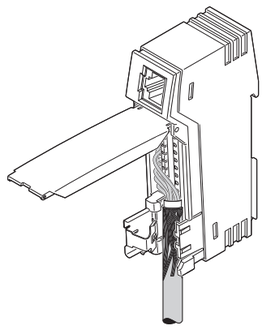

12

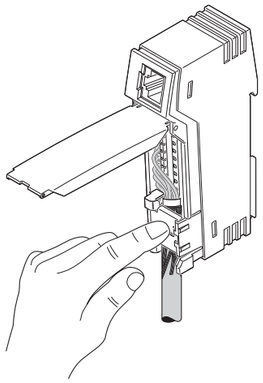

技术数据	Dane techniczne	Технические характеристики	Teknik veriler	Dados técnicos	
类型 / 订货号	Typ / Nr art.	Тип / Артикул №	Tip / Sipariş No.	Tipo / Código	
					PP-RJ-RJ 2703015
					PP-RJ-SC 2703016
					PP-RJ-SCC 2703018
					PP-RJ-IDC 2703019
最大输出电源	Moc wyjściowa maks.	Выходная мощность, макс.	Maksimum çıkış gücü	Potência máxima de saída	60 W
输出电压 / ATEX 认证	napięcie wyjścia / Dopuszczenie ATEX	Выходное напряжение / Сертификация ATEX	Çıkış gerilimi / ATEX onayı	Tensão de saída / Certificação ATEX	< 60 V
输出电压 / 通过了 UL 认证	napięcie wyjścia / zgodnie z dopuszczeniem UL	Выходное напряжение / согласно UL	Çıkış gerilimi / UL onaylı	Tensão de saída / de acordo com certificação UL	< 57 V DC
最大输出电流 / 每通道	Maksymalny prąd wyjścia / na kanał	Максимальный выходной ток / На канал	Maksimum çıkışı akımı / Kanal başına	Máxima corrente de saída / por canal	725 mA
以太网接口，10/100/1000Base-T（X），符合 IEEE 802.3u 标准	**Interfejs ethernetowy, 10/100/1000Base-T(X) wg. IEEE 802.3u**	**Интерфейс Ethernet, 10/100/1000Base-T(X) согласно IEEE 802.3u**	**Ethernet arayüzü, IEEE 802.3u'ya uygun 10/100/1000Base-T(X)**	**Interface Ethernet, 10/100/1000Base-T(X) conforme IEEE 802.3u**	
传输速率	Szybkość transmisji	Скорость передачи данных	İletim hızı	Taxa de transmissão	10/100/1000 Mbit/s
传输距离 / 包括尾缆	zasięg transmisji / wraz z przewodami połączeniowymi	Дальность передачи / включая патч-проводки	İletim mesafesi / patch kabloları dahil	Comprimento de transmissão / inclusive linhas de junção	100 m
连接	**Połączenie**	**Подключение**	**Bağlantı**	**Conexão**	**RJ45 CAT5e**
连接 / 螺钉连接端子	**Połączenie / zacisk śrubowy**	**Подключение / Винтовые клеммы**	**Bağlantı / Vidalı klemens**	**Conexão / Borne a parafuso**	
紧固力矩	Moment rozruchowy	Момент затяжки	Sıkma torku	Torque de aperto	0,22 Nm ... 0,25 Nm
电缆直径	średnica przewodu	Диаметр проводника	Kablo Çapı	Diâmetro de linha	5,5 mm ... 6,5 mm
导线横截面 / 柔性	Przekrój przewodu / giętki	Сечение провода / гибкий	İletken kesit alanı / çok damarlı	Perfil de condutor / flexível	0,14 ... 1,5 mm²
刚性	sztywny	однож.	sabit	rígido	0,14 ... 1,5 mm²
AWG	AWG	AWG	AWG	AWG	28 - 16
剥线长度	Długość usuwanej izolacji	Длина снятия изоляции	Kablo soyma uzunluğu	Comprimento de isolamento	5 mm
连接 / 直插式连接	**Połączenie / zaciski Push-in**	**Подключение / Зажимы Push-in**	**Bağlantı / Push-in bağlantı**	**Conexão / Conexão Push-in**	
电缆直径	średnica przewodu	Диаметр проводника	Kablo Çapı	Diâmetro de linha	5,5 mm ... 6,5 mm
导线横截面 / 柔性	Przekrój przewodu / giętki	Сечение провода / гибкий	İletken kesit alanı / çok damarlı	Perfil de condutor / flexível	0,2 ... 1,5 mm²
刚性	sztywny	однож.	sabit	rígido	0,2 ... 1,5 mm²
AWG	AWG	AWG	AWG	AWG	26 - 16
剥线长度	Długość usuwanej izolacji	Длина снятия изоляции	Kablo soyma uzunluğu	Comprimento de isolamento	8 mm
连接 / 快速免剥线	**Połączenie / Przyłącze IDC**	**Подключение / Подключение IDC**	**Bağlantı / IDC bağlantı**	**Conexão / Conexão IDC**	
电缆直径	średnica przewodu	Диаметр проводника	Kablo Çapı	Diâmetro de linha	5,5 mm ... 6,5 mm
导线横截面 / 柔性	Przekrój przewodu / giętki	Сечение провода / гибкий	İletken kesit alanı / çok damarlı	Perfil de condutor / flexível	0,14 ... 0,34 mm²
刚性	sztywny	однож.	sabit	rígido	0,14 ... 0,34 mm²
AWG	AWG	AWG	AWG	AWG	26 - 22
一般参数	**Dane ogólne**	**Общие характеристики**	**Genel veriler**	**Dados Gerais**	
引脚分布	Przyporządkowanie pinów	Расположение выводов	Pin ataması	Configuração de pinos	1:1
保护等级 / 制造商声明	Stopień ochrony / Dokumentacja producenta	Степень защиты / Разъяснения изготовителя	Koruma sınıfı / Üretici beyanı	Grau de proteção / Declaração do fabricante	IP20
额定绝缘电压	Znamionowe napięcie izolacji	Расчетное напряжение изоляции	Nominal izolasyon gerilimi	Tensão de isolamento nominal	85 V DC
电缆外径	Zewnętrzna średnica przewodu	Наружный диаметр кабеля	Dış kablo çapı	Diâmetro externo de linha	5,5 mm ... 6,5 mm
安装类型 / DIN 导轨安装，固定式	Rodzaj montażu / Montaż na szynie DIN, stacjonarny	Тип монтажа / Установка на монтажную рейку, стационарно	Montaj tipi / DIN rayı montajı, sabit	Tipo de montagem / Montagem em trilho de fixação, fixo	
环境温度范围 / 操作	Zakres temperatury otoczenia / Praca	Диапазон рабочих температур / Эксплуатация	Ortam sıcaklık aralığı / İşletim	Faixa de temperatura ambiente / Operação	-40 °C ... 75 °C
存储	Przechowywanie	Хранение	Saklama	Armazenagem	-40 °C ... 85 °C
高度	Wysokość położenia	Высота	Rakım	Altitude	
有关限制，请参看制造商声明	Ograniczenie - patrz deklaracja producenta	Ограничение см. в заявлении производителя	Kısıtlamalar için üretici beyannamesine bakın	Restrição, ver declaração do fabricante	5000 m
ATEX 认证	Dopuszczenie ATEX	Сертификация ATEX	ATEX onayı	Certificação ATEX	2000 m
湿度 / 无冷凝	Wilgotność powietrza / bez kondensacji	Отн. влажность воздуха / без выпадения конденсата	Nem / yoğunlaşma yok	Umidade do ar / sem condensação	10 ... 95 %
壳体材料 / 塑料	Materiał obudowy / Tworzywo sztuczne	Материал корпуса / Пластмасса	Muhafaza malzemesi / Plastik	Material da caixa / Plástico	
尺寸 宽度 / 高度 / 深度	Wymiary Szer. / Wys. / Gł.	Размеры Ш / В / Г	Ölçüler W / H / D	Dimensões L / A / P	23,8 mm / 101,3 mm / 50 mm
浪涌电压类别 / 污染等级	kategoria przepięciowa / Stopień zabrudzenia	Категория перенапряжения / Степень загрязнения	Aşırı gerilim kategorisi / Kirlilik sınıfı	Categoria de sobretensão / Grau de impurezas	II / 2
符合性 / 认证	**Zgodność / świadectwa dopuszczenia**	**Соответствие нормам /допуски**	**Uygunluk / onaylar**	**Conformidade / Certificações**	
符合 CE 标准	**zgodność z CE**	**Соответствие CE**	**CE uyumu**	**Conforme CE**	
认证	Świadectwa kwalifikacji	Сертификаты	Onaylar	Certificações	cULus Listed Ex:
ATEX	ATEX	ATEX	ATEX	ATEX	Ex II 3 G Ex nA IIC Gc U
请遵守文档中的特殊安装说明！	Należy przestrzegać szczegółowych wskazówek instalacyjnych zawartych w dokumentacji!	Соблюдать особые указания по монтажу в документации!	Lütfen dokümanda verilen özel montaj talimatlarına dikkat ediniz!	Observar as instruções especiais de instalação na documentação!	
UL，美国	UL, USA	UL, США	UL, USA	UL, EUA	UL 60079-0 Ed. 6 / UL 60079-15 Ed. 4
UL，加拿大	UL, Kanada	UL, Канада	UL, Kanada	UL, Canadá	CSA 22.2 No. 60079-0 Ed. 3 / CSA 22.2 No. 60079-15:16

13

c UL us LISTED

IND. CONT. EQ., ALSO LISTED IND. CONT. EQ. FOR HAZ. LOC.
E366272

U = max. 57 V DC
P = max. 60 W
Amb. Temp.: -40°C < T_a < 75°C
Class I, Zone 2, AEx nA IIC T4, Ex nA IIC Gc X T4
Class I, Division 2, Groups A, B, C and D

14

INDUSTRIAL CONTROL EQUIPMENT FOR HAZARDOUS LOCATIONS

A) This equipment must be mounted in an enclosure certified for use in Class I, Zone 2 minimum and rated IP54 minimum in accordance with IEC 60529 when used in Class I, Zone 2 environment.
B) Device shall only be used in an area of not more than pollution degree 2.
C) If the equipment is used in a manner not specified, the protection provided by the equipment may be impaired.
D) Minimum temperature rating of the cables to be connected to the field wiring terminals: 80°C
E) The external circuits connected to the terminal of the device must be supplied from SELV/PELV.
F) The device has to be built in the final safety enclosure, which has adequate rigidity according to UL 61010-1, UL 61010-2-201 and meets the requirements with respect to spread of fire.
G) Use copper conductors only.

15

INDUSTRIAL CONTROL EQUIPMENT FOR HAZARDOUS LOCATIONS

A) Pour être utilisé dans des environnement de classe I, zone 2, cet équipement électrique doit être installé dans un boîtier homologué pour une utilisation dans des environnements de classe I, zone 2 et qui répond au moins aux exigences de l'indice de protection IP54 selon la norme CEI 60529.
B) Utiliser cet équipement électrique uniquement dans une zone à degré de pollution maximum inférieur ou égal à 2.
C) Si l'appareil est utilisé d'une manière non fixée, la protection assistée par l'appareil risque d'être entravée.
D) Température de fonctionnement minimum des câbles devant être raccordés sur place aux bornes de raccordement : 80 °C
E) Les circuits électriques externes raccordés à un bloc de jonction de l'appareil doivent être alimentés par SELV/PELV.
F) L'appareil doit être monté dans le logement de protection dont la dureté selon UL 61010-1, UL 61010-2-201 est suffisante et répondant aux exigences relatives à la propagation d'un incendie.
G) Utiliser uniquement des conducteurs en cuivre.

© PHOENIX CONTACT 2018